Подготовка монтажного проема для установки люка выхода на кровлю

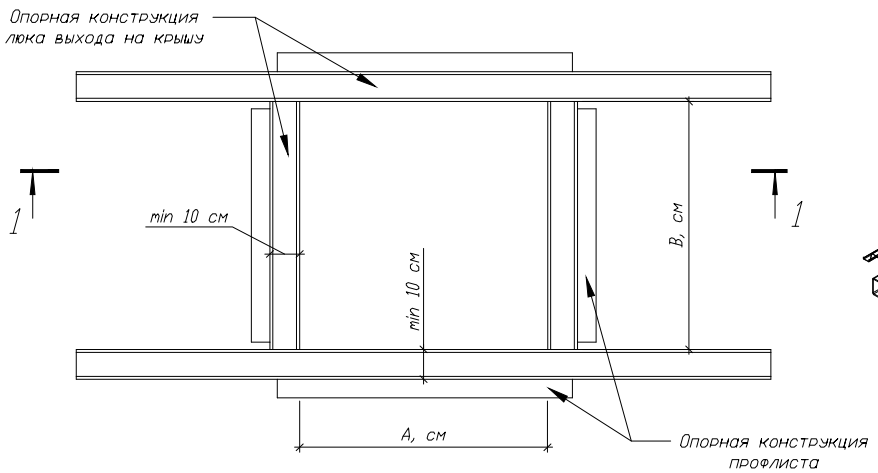

Сечение 1-1

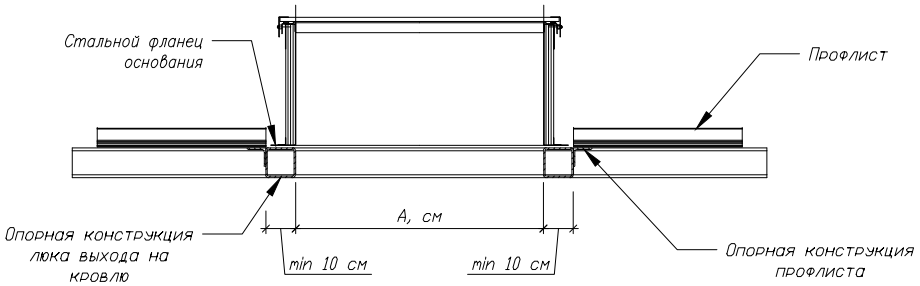

Люк для выхода на крышу после закрепления к опорной конструкции саморезами (анкерами) через стальной фланец

Аксонометрия

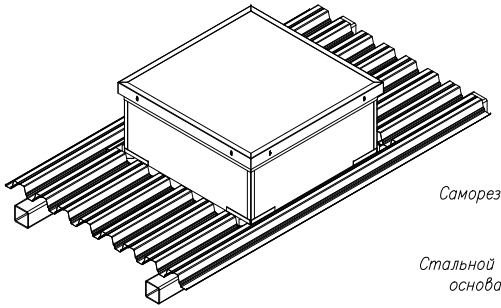

Монтажная схема

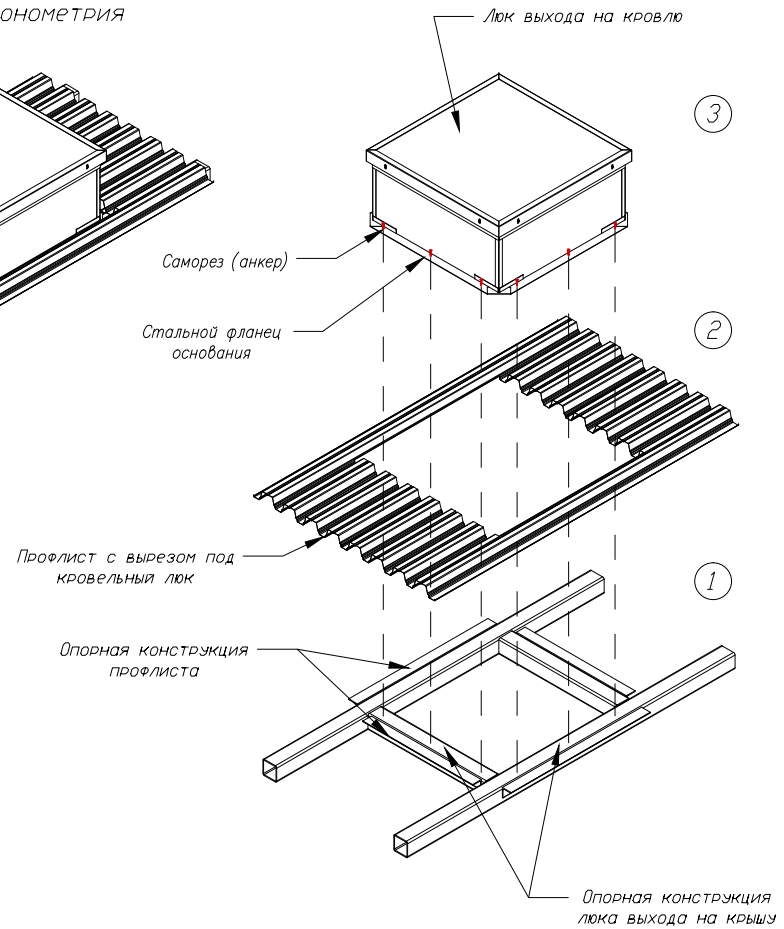

Общие требования для монтажных проемов:

- соответствие габаритов монтажного проема размерам выбранной системы по спецификации производителя, а именно размеры фонаря A/B для проема в свету A см x B см;
- обеспечение правильной геометрии проема (прямоугольник, квадрат) выбранной системы по спецификации производителя;
- минимальная ширина полки для опирания люков дымоудаления 100 мм;
- обеспечение плоскостности конструкции проема, без перепадов по высоте в местах соединения элементов конструкции;
- вертикальные прогибы элементов конструкции не должны превышать предельных, указанных в СП 20.13330.2011 «Нагрузки и воздействия»;
- осуществление мероприятий по антикоррозионной защите металлоконструкций (окраска защитной эмалью и т.п.).

Изм.	Лист	N документа	Подпись	Дата	Подготовка монтажного проема для установки люка выхода на крышу	Лит.	Масса	Масштаб
Разраб.							–	–
Пров.								
Т. контр.						Лист 1	Листов 1	
Н. контр.					ООО "АФТОН"			
Утв.								

Подп. и дата | Инв.N дубл. | Взам.инв.N | Подп. и дата | Инв.N подл.

Копировал

Формат А3